20220728

ＯＳシーリング　ＯＴＯ－ＬＥＳＳ（オトレス）標準仕様

・ＯＳシーリング　オトレス　概要図

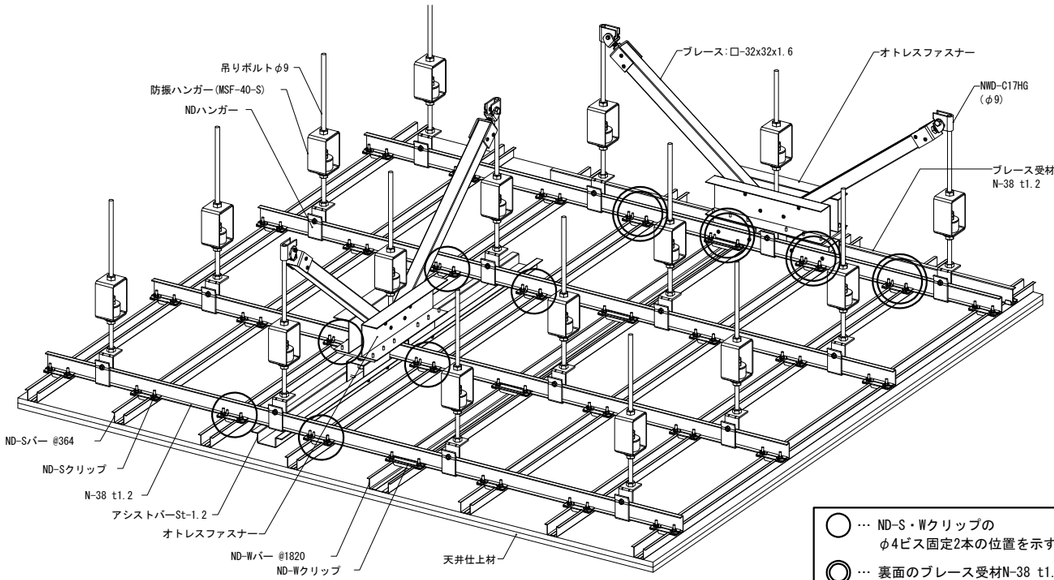

◯… ND-S・Wクリップの
φ4ビス固定2本の位置を示す。

◎… 裏面のブレース受材N-38 t1.2側の
クリップもφ4ビス固定2本とする。

・ハンガー納まり図

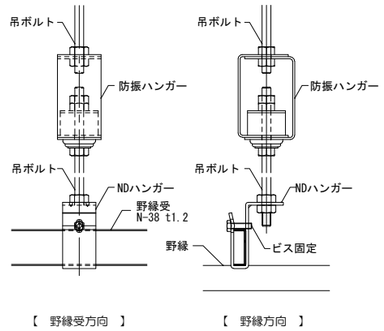

【　野縁受方向　】　【　野縁方向　】

・耐震ブレース納まり図

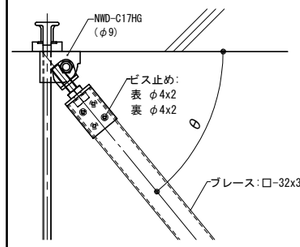

耐震ブレース

吊り長さH(mm)	水平投影距離（mm）	ブレース材
630	900	□-32x32x1.6
1400		
1401	1350	
2100		

◆設定条件

- 天井重量　343.2N　(35kg/㎡)
- ブレース1対分担荷重　5000N（天井面許容耐力）
- インサートピッチ　900mm

注　天井吊り長さ2100mm以上は構造耐力上主要な支持構造部材とした
　　ブドウ棚の設置をお勧めします。
注　インサート・あと施エアンカー等の許容耐力は、メーカーにお問い合わせ
　　願います。

ブレース上部取付金物

ブレース角度（θ）	品番
30°～ 60°	NWD-C17HG

・野縁クリップ納まり図

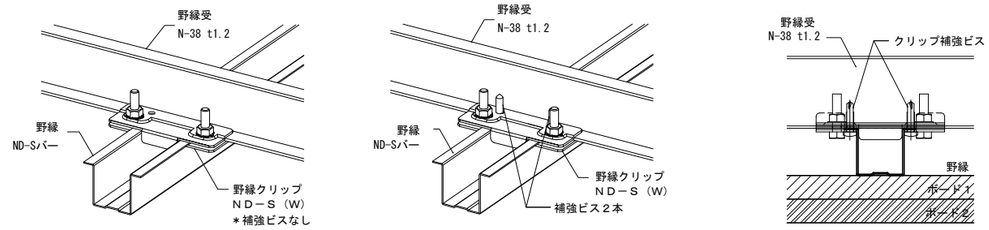

【　一般部　】　【　耐震補強ブレース部　】

・クリアランス部　壁際納まり参考図

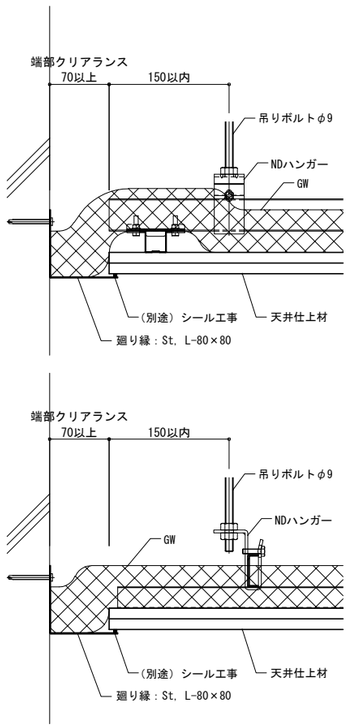

・オトレスファスナー

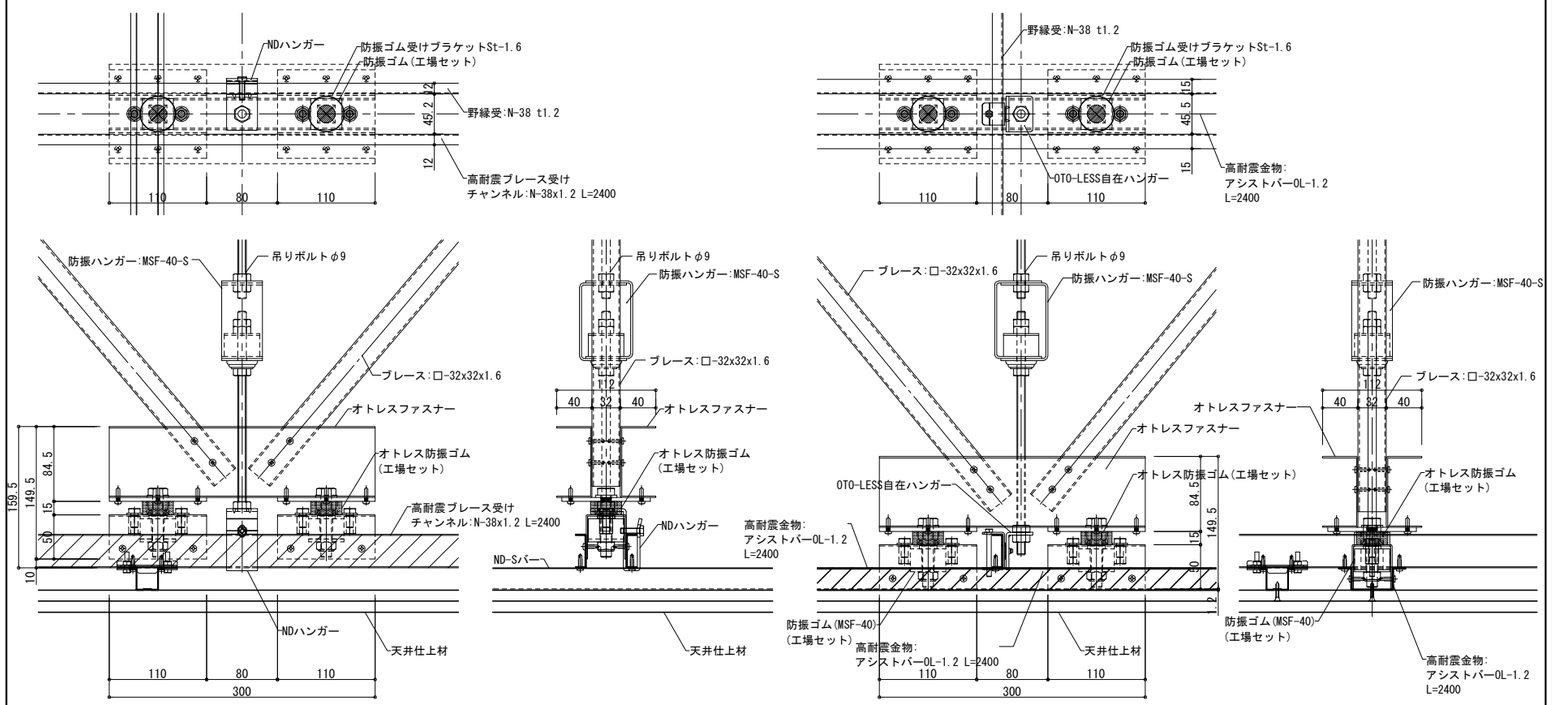

【　野縁受方向　】　【　野縁方向　】

・部材表

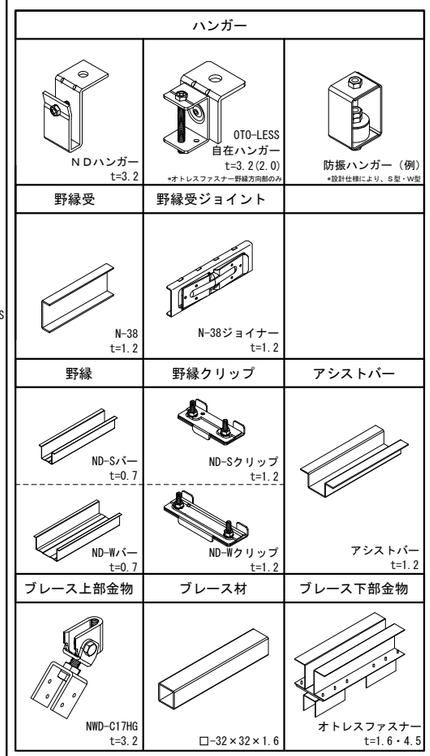

			工事名	作成	部長	検図		OKUJU スペース クリエイター 大阪・東京・九州・名古屋・南九州・上海	工事番号	図面番号	整理番号
			図面名 ＯＳシーリング　OTO-LESS（オトレス）　標準仕様図	縮尺	工事	担当	製図				