ＯＳシーリング　Ｌｉｔｅ-Ｓａｆｅ（ライトセーフ）標準仕様

・ＯＳシーリング　Ｌｉｔｅ-Ｓａｆｅ（ライトセーフ）　概略

＜　超軽量天井システム　＞

天井重量2kg/㎡以下

※上記は、天井面構成部材を示す

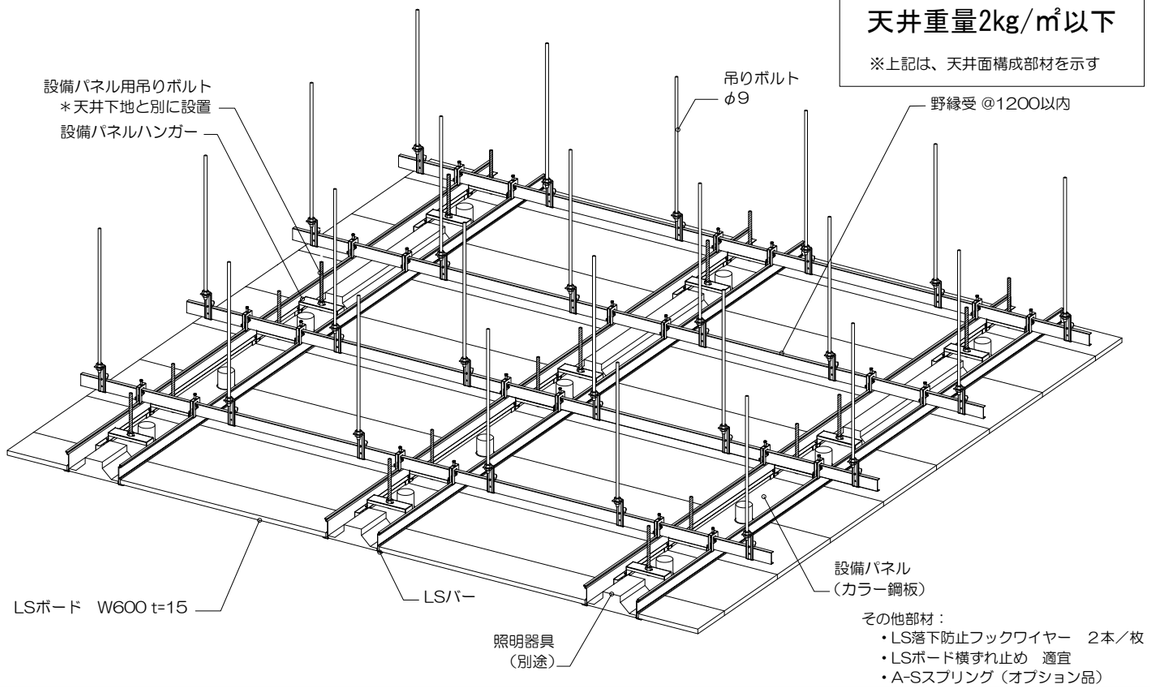

その他部材：
- LS落下防止フックワイヤー　2本／枚
- LSボード横ずれ止め　適宜
- A-Sスプリング（オプション品）

・天井伏図（2kg/㎡以下　天井）

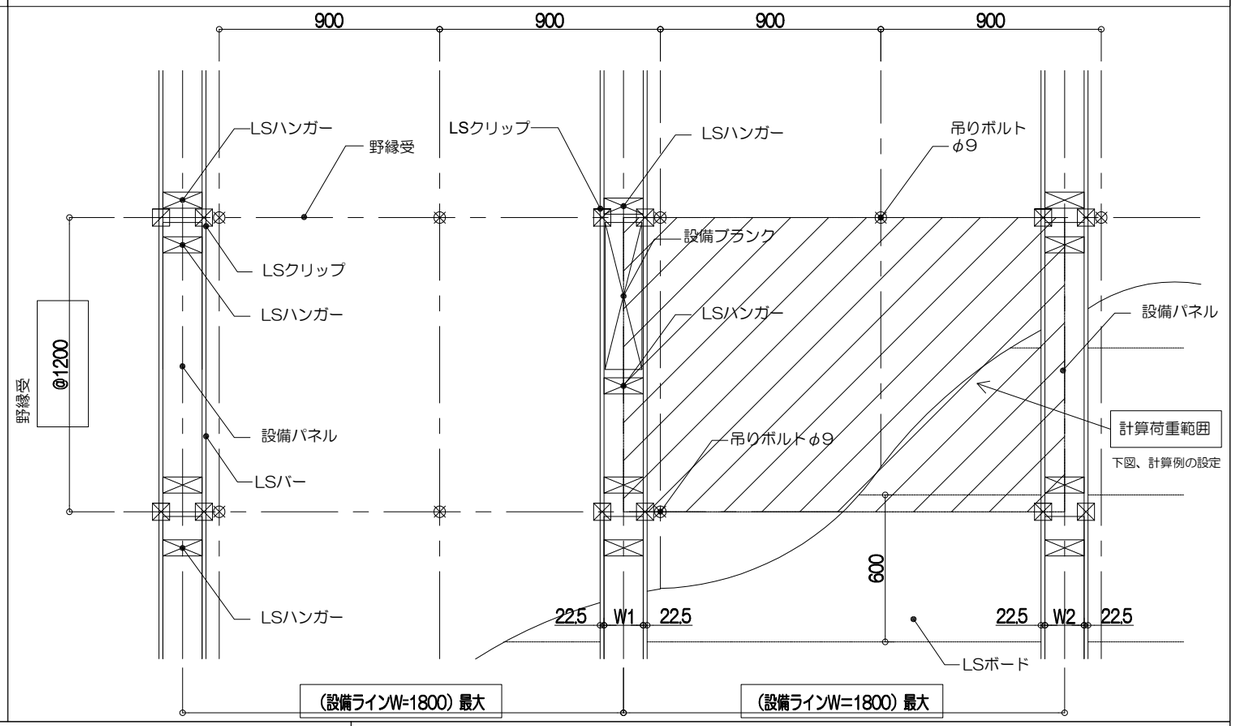

・詳細図

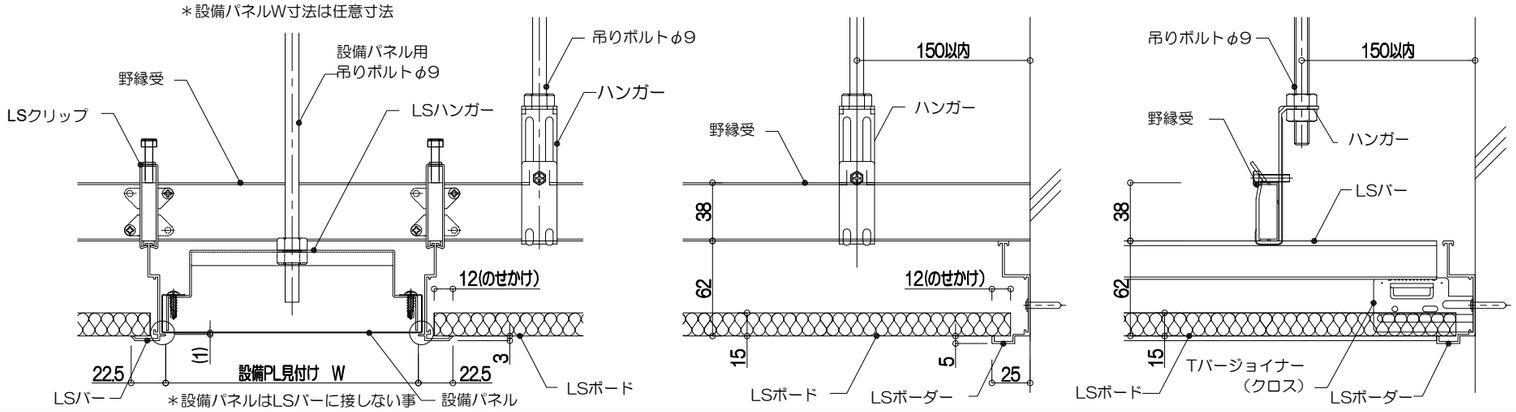

・部材表

吊ボルト・ナット	ハンガー	LSバー	LSボーダー	LSクリップ	Tバージョイナー（直）	Tバージョイナー（クロス）	A-Sスプリング(LS用)
φ9	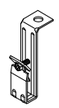 N-ハンガー t=2.0	電着ホワイト	電着ホワイト	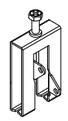	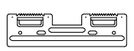 TT	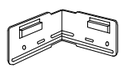 ＊LSバーとLSボーダーの固定 TT-I	＊オプション品
野縁受	**野縁受ジョイナー**	**LSボード**	**LS落下防止フックワイヤー**	**LSボード横ずれ止め**	**LSハンガー**	**設備パネル**	
N-38 t=1.2	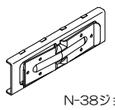 N-38ジョイナー t=1.2	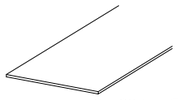 GW 32K t=15 長辺アルミ材	SUS304 Φ0.62	St. t=1.2	設備パネルWにより製作 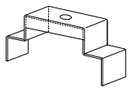 St. t=1.2	カラー鋼板 t=0.35・0.5	

・仕様

天井重量確認（2kg/㎡以下）：
- 設備ラインピッチ：1800㎜（最大）
  ～1600㎜（最小）
- 設備ライン幅：W（任意寸法）
- 吊りボルトピッチ：900×1200
- 浮き上がり防止金具：オプション対応

注）設備ラインピッチが、1600㎜以下の場合
天井重量が、2kg/㎡以下にはなりません。

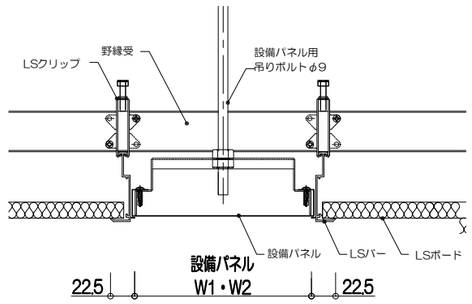

【計算例】
設定条件：
- 設備ラインピッチ：1800㎜
- 設備ライン幅：W 1・150㎜　W2・150㎜
- 吊りボルトピッチ：900×1200
- 荷重範囲：1.8m×1.2m　＝　2.16㎡
  （上記天井伏図、計算荷重範囲を参照）

部材	単位重量		数量		範囲重量
アルミLSバー	380ｇ/m	×	2.4m	＝	912ｇ
LSクリップ	36ｇ/個	×	2個	＝	72ｇ
野縁受	540ｇ/m	×	1.8m	＝	972ｇ
LSボード（GWボード）	1025ｇ/㎡	×	1.98㎡	＝	2029.5ｇ
落下防止ワイヤー	2ｇ/個	×	4個	＝	8ｇ
ASスプリング	3ｇ/個	×	4個	＝	12ｇ
設定範囲重量					4005.5ｇ

設定範囲重量 4005.5ｇ　÷　荷重範囲 2.16㎡　＝　1854.4ｇ/㎡　≦　2000ｇ/㎡
OK

※上記は計算例の為、実施の際は仕様に沿った計算が必要です。

工事名	作成	営業	検図		OKUJU Space Creator 大阪・東京・九州・南九州・名古屋・上海	工事番号	図面番号	整理番号
図面名 OSシーリング　ライトセーフ　標準仕様	縮尺 S=	工事	担当	製図				