はこ坊2

OKUJU
Space Creator

【　特徴　】

■形状変更することで 安全性・作業効率 UP
（フレーム切欠き・重量 17ｋｇ→12.5ｋｇ）
■ハンドフォークが使える低床タイプ
■持ち運びに便利なサイズ（W450×L600）
■最大積載量 500ｋｇ/台（ペアで１ｔ）
■ハンドトラック JIS 検査合格品

【　有料 OPTION　】

・滑り止めゴム
W40× ｔ8.0 硬度 80 度

・ステンレス取手
M12×W132×D90

・簡易ストッパー
W70×D130×H25

はこ坊２の取り扱いかた

この度は、『はこ坊２』をご検討いただきましてありがとうございます。ご使用の際には下記『ご使用にあたってのお願い』をよく読んで、正しくご使用いただきますようお願い申し上げます。

■寸法（単位：㎜）※オプション含まず

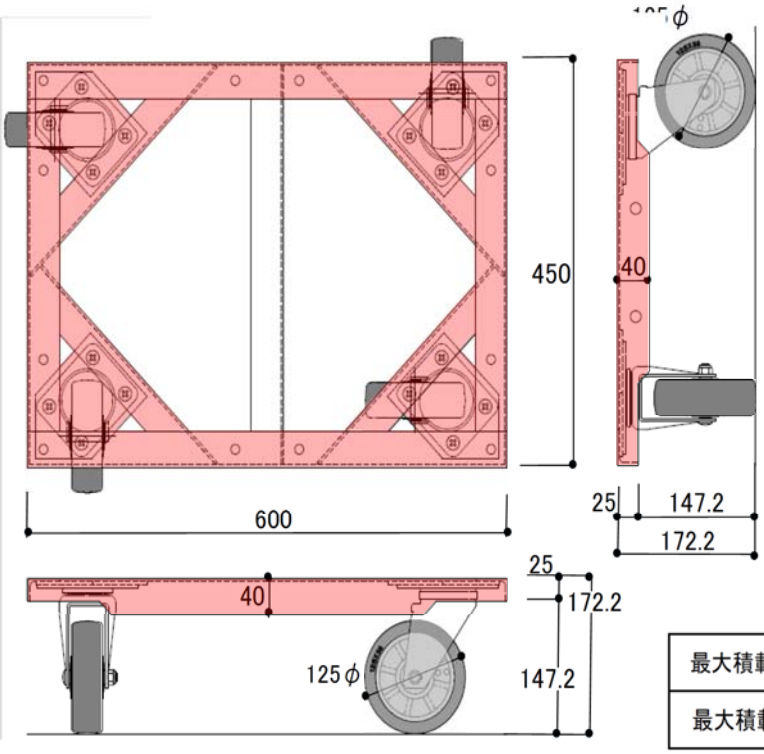

最大積載荷重	500kg/台
最大積載高さ	床から1.2m

■ご使用にあたってのお願い

⚠ 警告　この表記内容を無視し誤った取扱いをした場合死亡又は重傷を負う可能性があります。

- ⚠ 本製品は、指詰め事故を減らす工夫はしておりますが、運搬中は四隅を手で持たないでください。
- ⚠ 最大荷重（500ｋｇ/台）を超える資材には使用しないでください。
- ⚠ オプションの滑り止めゴム・取手を取付け時には、緩まない様ナットでしっかり固定してください。
- ⚠ 本体やオプション品に損傷・変形・劣化が見られる場合には使用しないでください。
- ⚠ 本製品を改造しないでください。
- ⚠ 本製品を用いて運搬する際には、安全・誘導上必ず２名以上で作業してください。
- ⚠ 荷崩れしやすい物を積載・運搬する場合は、必ず荷締めベルト等を使用し本製品と固定してください。
- ⚠ キャスターに手足を挟まれやすくなるので、積み荷の外側に本製品が来ない様に積載してください。
- ⚠ 不安定な状態で積載すると転倒しますので、安定した積載状態になるようにご使用ください。
- ⚠ 足元が不安定な状態でご使用されると転倒の恐れがあります。
- ⚠ 本製品は資材移動を主目的としていますので、資材保管等の取扱いでは使用しないでください。
- ⚠ 本製品は従来品『はこ坊』とキャスタースペックが異なりますので、混在しない様にご使用ください。

■本カタログの記載内容について

- 製品の改良のため、予告なしに内容を変更させて頂く場合があります。
- 製品の色・パターンは、印刷の関係上多少異なる場合がありますのでサンプル等でご確認ください
- 納期のかかる場合がありますので、お早めにお問い合わせください。
- 記載の製品には、使用用途・場所を限定するものがあります。

■取扱店

OKUJU Space Creator

株式会社オクジュー
大阪・東京・名古屋・九州・上海
http://www.okuju.co.jp

禁転載　2018.7